Vasca Skin 400 Sotto Top

Lavelli in acciaio inox

Codice: 4456 840

CARATTERISTICHE

UNA SUPERFICIE IN ACCIAIO SENZA SALDATURE	La piletta e il troppo-pieno sono modellati sul lavello. Il prodotto è quindi composto da un'unica superficie in acciaio senza giunture, senza spazi vuoti o interstizi. Un grande vantaggio in termini di igiene.
VASCA PROFONDA	Vasche che raggiungono una profondità importante, oltre i 20 cm, grazie alla evoluta tecnologia produttiva, che offrono grande capienza e praticità in tutte le operazioni di lavaggio.
LAVELLI DI SPESSORE	Acciaio spesso 1 mm. Uno spessore importante che garantisce la massima robustezza per lavelli che non conoscono i segni del tempo.
TROPPO PIENO PERIMETRALE	Il troppo/pieno è una sicurezza sempre presente sui lavelli Foster che impedisce il traboccare dell'acqua dalla vasca in caso di dimenticanze. La soluzione a scarico perimetrale migliora l'estetica grazie alla forma squadrata ed essenziale.
SISTEMA SALVASPAZIO	Piletta e sifone sono studiati per lasciare il maggior spazio possibile nella zona sotto-lavello, sempre più utile oggi con i sistemi di raccolta differenziata.
VASCA A RAGGIO STRETTO	Vasche con forme squadrate dal design moderno e con aumentata capienza. Per un'estetica minimal coniugata con la massima praticità.
PILETTA SPACE	Grazie al tappo in acciaio inox dona allo scarico un aspetto minimal. Space ha inoltre un ingombro limitato e permette l'ottimale utilizzo del vano sottolavello.

DETTAGLI

Materiale	Acciaio inox AISI 304
Bordo Installazione	Sottotop
Texture	Spazzolato
Base	45 cm
Dimensioni	440x440 mm
Dotazioni standard	Ganci di fissaggio, guarnizione, piletta, troppo-pieno e sifone, Imballo in scatola
Fori Mixer	Nessun foro di serie
Foro incasso	Vedi scheda tecnica
Gocciolatoio	No
Larghezza	44 cm
Misura vasca	400x400mm
Numero vasche	1 vasca
Piletta	Piletta SPACE 3,5"

Note: Poiché il prodotto è costituito da un'unica superficie d'acciaio senza giunture e senza interstizi, non è consentito l'uso del tritarifiuti e della piletta con controllo automatico.

DATI TECNICI

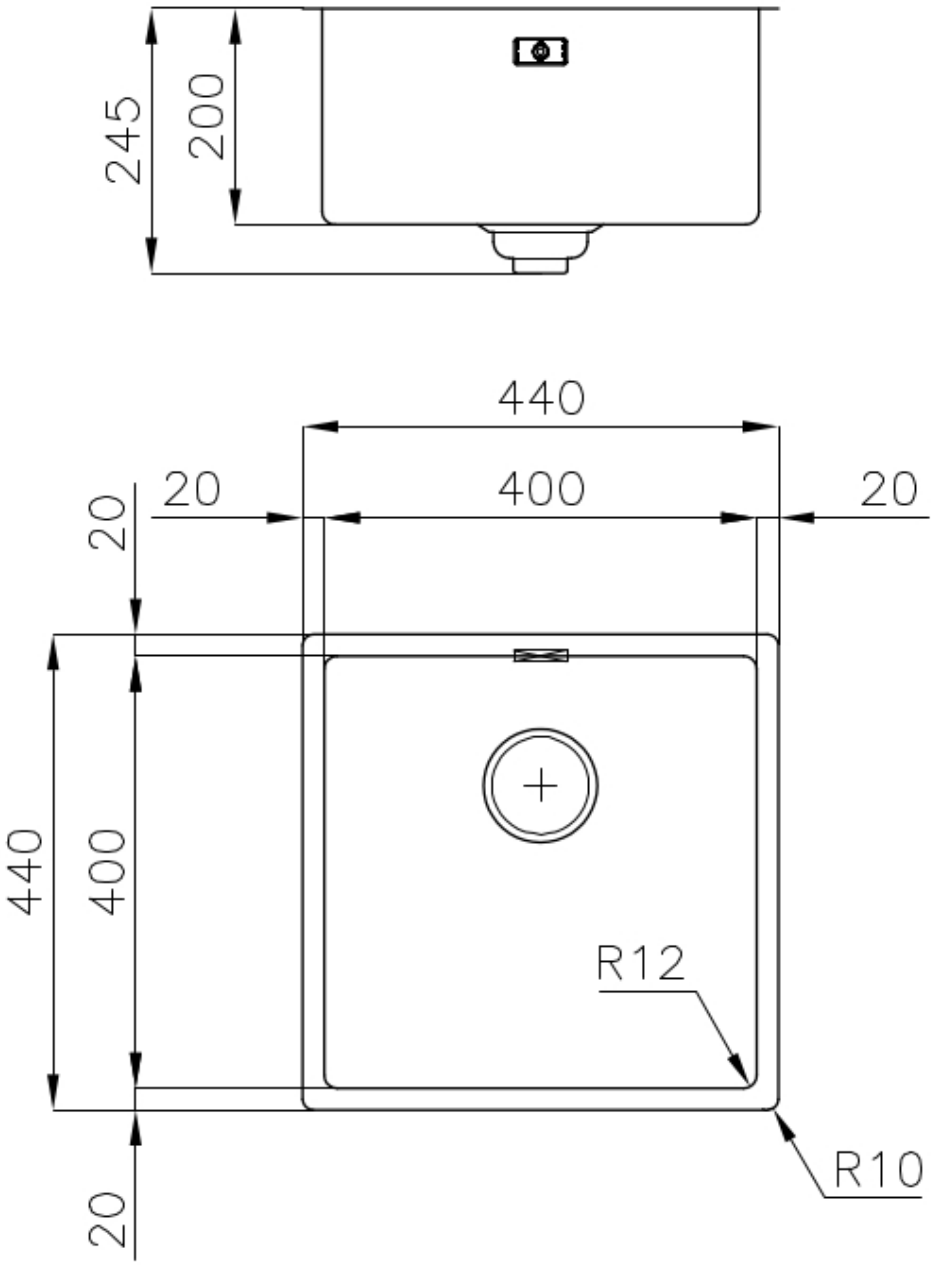

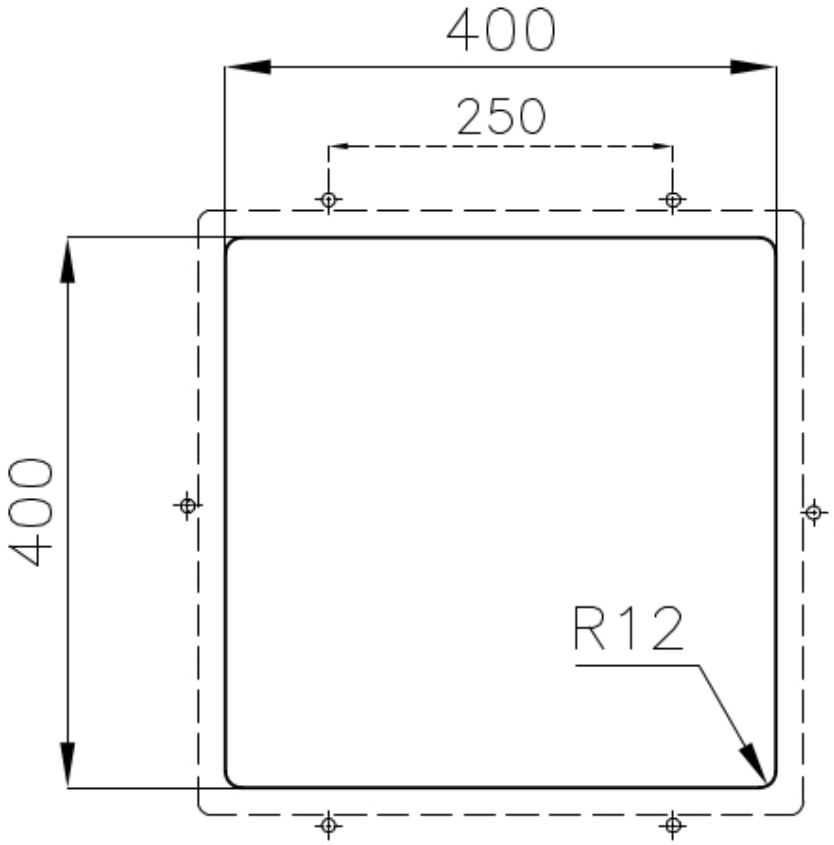
400
250
400
R12

GALLERIA FOTOGRAFICA

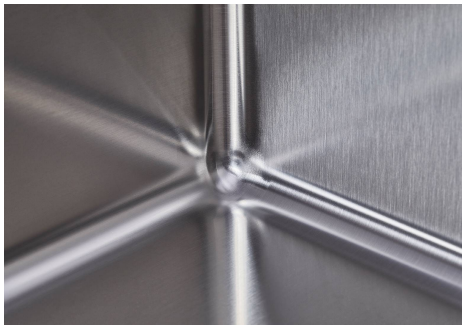

ACCESSORI OPZIONALI

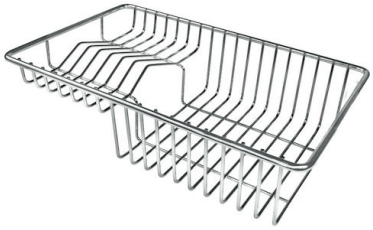

Cestello portapiatti inox
8100 303
* solo in abbinamento con l'accessorio 8644 101

Tagliere Twin in HDPE
8644 101

Tagliere Twin in legno Iroko con vaschetta scolapasta in acciaio inox
8644 044

Scolapasta inox
8154 000

Vaschetta forata inox
8151 000
* solo in abbinamento con l'accessorio 8644 101

Vaschetta bianca
8153 100

Griglia portapiatti inox
8100 154

Kit grattugia con supporto per anello e vassoio di raccolta alimenti
8159 101
* solo in abbinamento con l'accessorio 8644 101

Cestello inox
8611 000

Tagliere in cristallo
8631 300

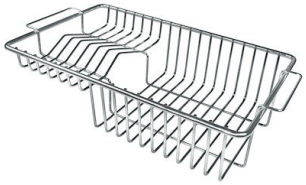

Cestello portapiatti inox
8100 201

ABBINAMENTI CONSIGLIATI

Miscelatore Omega Satinato
8497 100

Miscelatore Skin
8424 100

VELA PLUS satinato
8497 120